PUERTAS DE GARAJE ROLLMATIC

NOVEDAD. Puertas en el moderno color gris ágata RAL 7038

HÖRMANN

4

Buenos argumentos para elegir Hörmann

14

Inspiración

20

Diseño
Equipamiento
Complementos

Responsabilidad desde hace generaciones

La empresa familiar Hörmann cuenta con más de 85 años de experiencia como especialista en el sector de la construcción. Esto obliga frente a las generaciones anteriores, actuales y futuras. Por eso en este momento la responsabilidad ecológica desempeña un papel tan importante. Para ello desarrollamos soluciones innovadoras destinadas a productos sostenibles y una protección inteligente del medio ambiente.

«UN BUEN NOMBRE HAY QUE GANÁRSELO CON EL TRABAJO».

August Hörmann

Fiel a los planteamientos del fundador de la empresa, la marca Hörmann se ha convertido en la actualidad en una garantía de calidad y con más de 20 millones de puertas y automatismos vendidos se encuentra entre los proveedores con más éxito de Europa. Mediante una red especializada de distribución y servicio a nivel internacional, Hörmann es para usted el interlocutor más capacitado para elementos y cerramientos de la construcción de calidad superior.

PENSAMOS Y ACTUAMOS ECOLÓGICAMENTE. Como empresa familiar, somos conscientes de nuestra responsabilidad con las generaciones futuras y ofrecemos de serie todos los productos para la construcción residencial con balance neutro de CO_2. En Hörmann perseguimos el objetivo de reducir y evitar las emisiones con nuestra estrategia de sostenibilidad. Cubrimos la totalidad de nuestras necesidades energéticas en todos los centros de producción europeos* con un 100 % de electricidad ecológica adquirida a partir de fuentes renovables. Además, reducimos con otras medidas nuestro consumo y ahorramos más de 75000 toneladas de CO_2 al año. Compensamos las emisiones restantes fomentando proyectos certificados de protección del clima en cooperación con ClimatePartner.

* excepto en Francia

Encontrará más información en
www.hoermann.com/sustainability

Producto certificado por ClimatePartner
climate-id.com/XNEBKC

CO_2
medir
reducir
contribuir

Calidad de marca Made in Germany

La empresa familiar Hörmann ofrece todos los elementos de construcción importantes para la construcción y la modernización de la mano de un solo proveedor. El material se fabrica en centros altamente especializados y según la tecnología más avanzada. Además, nuestros empleados trabajan intensamente en la creación de nuevos productos, así como en el desarrollo y la optimización de los detalles. De esta forma se obtienen patentes y ventajas competitivas en el mercado.

10 años de garantía [1)]

LARGA VIDA ÚTIL GARANTIZADA. Hörmann desarrolla y produce todos los componentes principales para puertas y automatismos. Mediante pruebas de larga duración en condiciones reales, se logran productos perfeccionados que se pueden fabricar en serie con la calidad de Hörmann. Por este motivo y gracias a un control de calidad sin concesiones, Hörmann le ofrece 10 años de garantía en todas las puertas de garaje enrollables RollMatic, RollMatic T y puertas enrollables con guías al techo RollMatic OD, así como 5 años en los automatismos Hörmann [1)].

[1)] Para obtener los detalles sobre las condiciones de garantía, ver: www.hoermann.com

Solo de Hörmann

Puerta de garaje enrollable con la técnica de muelles de tracción

COMPENSACIÓN DEL PESO FIABLE El sistema de compensación del peso [2)] integrado en los carriles-guía apoya el automatismo al abrir o cerrar la puerta y protege su mecanismo. El paquete de muelles múltiple y los cables metálicos dobles aseguran la hoja contra caídas en cualquiera de sus posiciones. En caso de apertura de emergencia, la puerta se puede manejar fácilmente con la mano. Para ello, la puerta enrollable no requiere ninguna manivela [2)].

[2)] no en la puerta de garaje enrollable RollMatic T

Técnica de muelles de tracción patentada con sistema de muelle dentro de muelle en puertas de garaje enrollables RollMatic

De aplicación universal

Las puertas enrollables y puertas correderas de techo se abren de forma vertical y ofrecen el máximo espacio dentro y delante del garaje. No importa la forma que tenga el hueco del garaje para el montaje: rectangular, biselado, con arco segmentado o de medio punto. Para situaciones de montaje con anclajes laterales pequeños, RollMatic también está disponible como puerta enrollable exterior para montar delante del hueco del garaje.

PUERTA DE GARAJE ENROLLABLE ROLLMATIC. Las puertas enrollables compactas son la mejor elección cuando el techo de su garaje debe quedar libre o cuando su garaje es demasiado pequeño para una puerta corredera de techo o una puerta seccional. La persiana de la puerta enrollable se enrolla de forma compacta en el dintel del hueco de la puerta y podrá utilizar la zona del techo para lámparas o almacenamiento adicional.

➔ Para más información, consulte la página 26 en adelante.

PUERTA DE GARAJE ENROLLABLE ROLLMATIC T. La puerta de garaje enrollable económica con potente motor tubular crea más espacio delante y dentro del garaje. La persiana se guía por una rueda-guía y un embudo de entrada a guía y destaca por su movimiento de puerta suave.

➔ Para más información, ver a partir de la página 30.

PUERTA CORREDERA DE TECHO ROLLMATIC OD en los garajes con muy poco dintel resultan muy adecuadas las puertas correderas de techo que ocupan poco espacio. La persiana se guía hasta el techo a través de los estrechos carriles-guía. Gracias al montaje lateral del automatismo, la RollMatic OD solo necesita un dintel de 60 mm, ahorrando así espacio.

➔ Encontrará más información a partir de la página 32.

Puerta siempre con buen aspecto

La apertura regular provoca marcas en todas las persianas debido al diseño de cada puerta enrollable. Además de la imprimación de la superficie de alta calidad, las soluciones innovadoras como los anillos de rodamiento especiales, la posición de la rueda-guía y el nuevo DuraBelt opcional reducen estas marcas al mínimo. Para que pueda disfrutar del buen aspecto de la puerta durante mucho tiempo.

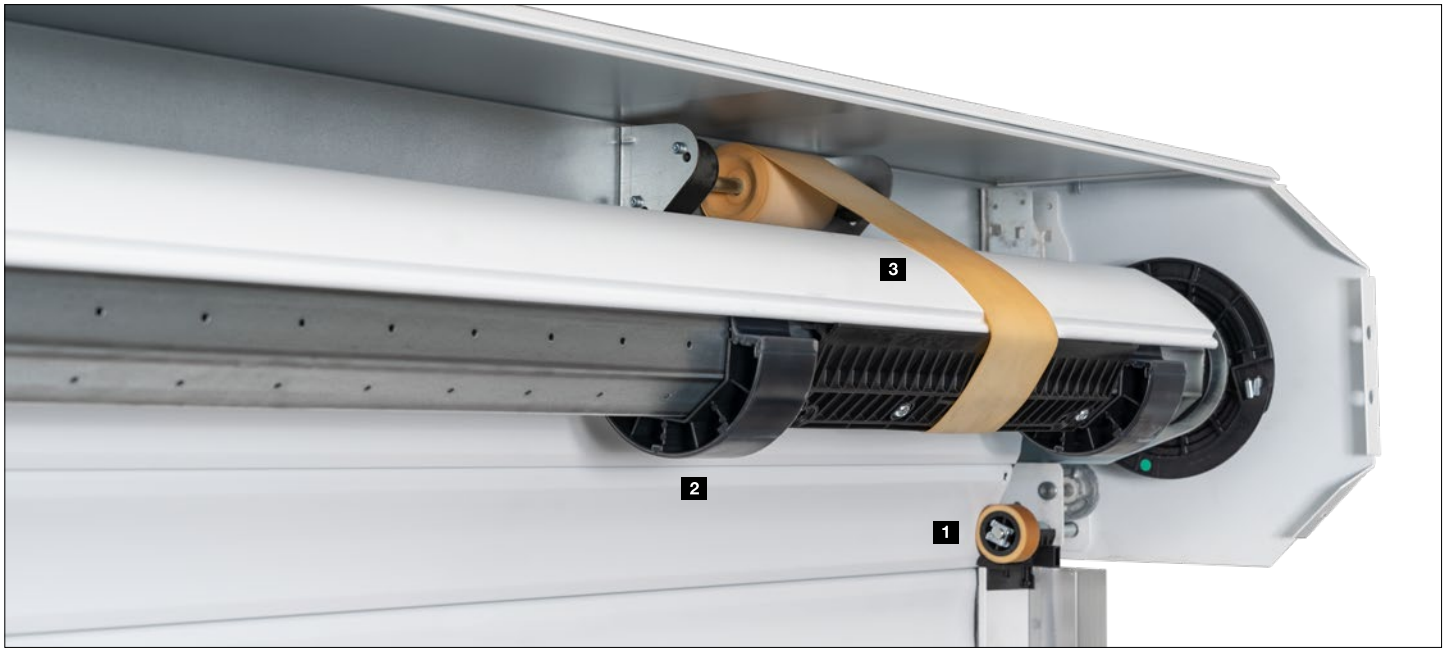

Solo de Hörmann

Anillos de rodamiento resistentes a la abrasión en la puerta enrollable RollMatic

MENOS MARCAS DE FUNCIONAMIENTO DE SERIE.

Las ruedas-guía 1, que guían la persiana por encima de los carriles-guía están colocadas de forma que las marcas de funcionamiento solo puedan aparecer en lugares menos visibles detrás de los carriles-guía. En la puerta enrollable RollMatic, los anillos de rodamiento resistentes a la abrasión también minimizan 2 las marcas en la parte interior del perfil superior.

Solo de Hörmann

DuraBelt

PROTECCIÓN DE LA SUPERFICIE ADICIONAL.

La suciedad puede causar leves rasguños en la persiana cuando está enrollada. La DuraBelt 3 los reduce de forma notable. Al enrollarla, se colocan varias correas entre las diferentes capas de la persiana para que los perfiles tengan el mínimo contacto posible. La DuraBelt es opcional y está disponible para todas las puertas enrollables exteriores e interiores y se puede equipar en puertas ya instaladas.

➔ Encontrará más información a partir de la página 27.

Confort de uso inteligente

Maneje sus automatismos para cancelas y de puerta de garaje, automatismos para puertas peatonales, la cerradura de su vivienda, las luces y más de forma sencilla, segura y cómoda mediante el emisor manual, el pulsador vía radiofrecuencia o el móvil. Todos los automatismos, receptores y elementos de mando con tecnología por radiofrecuencia BiSecur son 100 % compatibles entre sí.

BiSecur

Solo de Hörmann

SEGURIDAD CERTIFICADA El sistema de radiofrecuencia bidireccional BiSecur con un proceso de codificación especialmente seguro, así como un alcance estable y sin interferencias, le ofrece la seguridad de que ningún extraño podrá copiar la señal de radiofrecuencia. Así lo confirman también los expertos en seguridad de la Universidad Ruhr-Bochum e institutos de comprobación independientes.

TECNOLOGÍA INTELIGENTE. Los automatismos Hörmann convencen por su mayor confort y funciones y tecnología inteligentes. Con nuestros elegantes emisores manuales podrá abrir cómodamente la puerta, p. ej., desde su vehículo. O también puede utilizar la aplicación Hörmann BlueSecur [1] o el sistema Smart Home Hörmann homee [2] usando su móvil para abrir la puerta.

➔ Encontrará más información a partir de la página 38.

[1] en la puerta de garaje enrollable RollMatic T opcionalmente en combinación con el HET-BLE externo
[2] en la puerta de garaje enrollable RollMatic y en la puerta corredera de techo RollMatic OD

Con una pulsación, los colores del LED en el emisor manual HS 5 BS o del pulsador interior FIT 5 BS le mostrarán la posición de la puerta[2].

Con el Sistema Smart Home homee podrá controlar todas las funciones de puerta con su tableta o móvil[2].

Se adapta perfectamente a su casa

Le ofrecemos las puertas enrollables RollMatic, RollMatic T y la puerta corredera de techo RollMatic OD en 17 colores para que la puerta se adapte de forma óptima al diseño arquitectónico de su casa. Para un aspecto especialmente elegante de la puerta recomendamos el color antracita metalizado Noir 2100 Sablé.

➔ Encontrará más información a partir de la página 24.

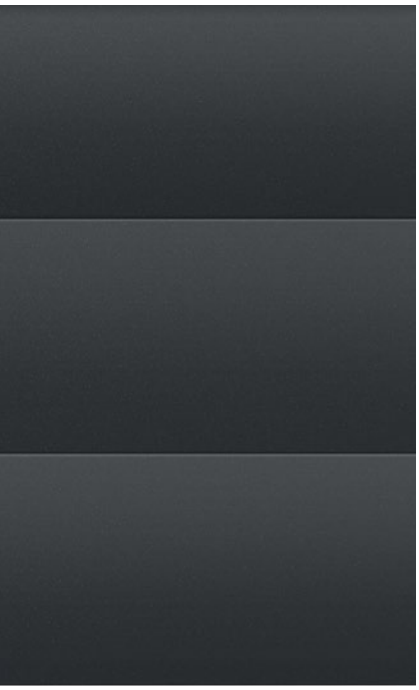

SUPERIOR. Puerta enrollable de garaje y puerta peatonal lateral en verde musgo RAL 6005

INFERIOR IZQUIERDA. Detalle Noir 2100 Sablé

INFERIOR CENTRAL Puerta enrollable de garaje en Noir 2100 Sablé

INFERIOR DERECHA. Puerta de garaje enrollable en blanco tráfico RAL 9016

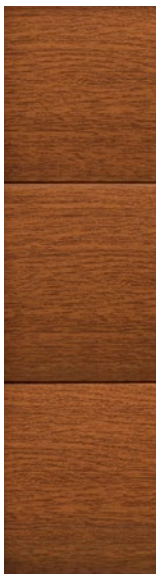

Aspecto natural de la puerta

El acabado Decograin especialmente resistente a la abrasión y el económico acabado Decopaint convencen por su aspecto de madera natural.

➔ Encontrará más información a partir de la página 25.

SUPERIOR IZQUIERDA. Puerta enrollable de garaje en Decograin Rosewood

SUPERIOR DERECHA. Detalle Decograin Golden Oak

INFERIOR. Puerta de garaje enrollable en Decograin Golden Oak

Puerta enrollable exterior

Para garajes con un dintel reducido o anclajes laterales pequeños, la puerta enrollable exterior RollMatic está disponible como versión exterior para montar delante del hueco del garaje.
La puerta enrollable exterior se suministra como paquete completo con un automatismo óptimamente adaptado a la puerta. Para un aspecto uniforme y armónico de la puerta, los carriles-guía y el cubretambor se suministran en el color de la puerta o Decopaint en el tono de base del acabado.

➔ Encontrará más información a partir de la página 27.

NOVEDAD.
Puertas parcela

Las puertas de garaje enrollables RollMatic y RollMatic T, incl. la caja de alojamiento para el accionamiento, también se pueden instalar en el límite de la parcela como puerta de entrada compacta y fiable.

SUPERIOR IZQUIERDA. Puerta enrollable exterior en gris luminoso RAL 7035

SUPERIOR DERECHA. Puerta enrollable de garaje y puerta peatonal lateral en blanco tráfico RAL 9016

INFERIOR IZQUIERDA. Puerta de garaje enrollable como puerta parcela en color gris antracita RAL 7016.

Puertas peatonales laterales

En Hörmann, el papel de la puerta peatonal lateral no es secundario, Puesto que solo cuando la puerta está perfectamente adaptada es cuando cuadra la impresión final. Por ello, la puerta peatonal lateral NT 60 está disponible en todos los acabados y colores. La estructura de marcos de aluminio de 60 mm de alta calidad forma el marco ideal para el relleno de la puerta peatonal; se fija de serie con junquillos.

➔ Encontrará más información a partir de la página 37.

HH

22

24

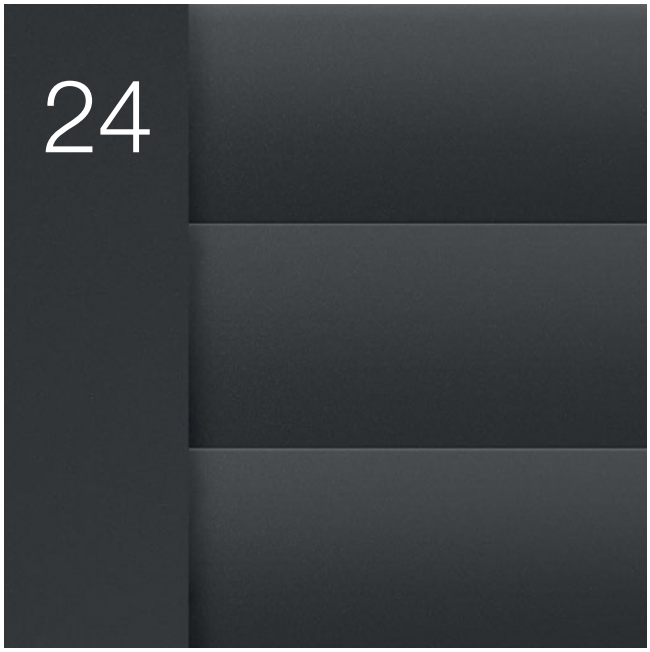

38

Diseño Equipamiento Complementos

22 Versiones de perfiles y acabados

24 Colores y diseños

26 Puerta enrollable de garaje RollMatic

30 Puerta de garaje enrollable RollMatic T

32 Puerta corredera de techo RollMatic OD

36 Equipamiento adicional

37 Puertas peatonales laterales

38 Complementos

40 Medidas y datos técnicos

Versiones de perfiles y acabados

Puertas de garaje enrollables RollMatic, RollMatic T y puerta corredera de techo RollMatic OD

Perfiles de aluminio elegantes

A diferencia de los perfiles acanalados de otros fabricantes, la superficie lisa de los perfiles de aluminio desprende un carácter moderno y elegante. Además, la puerta es fácil de limpiar gracias a su superficie provista de una imprimación de alta calidad tanto en el interior como en el exterior. El perfil hueco está relleno de forma homogénea de espuma dura PU para un movimiento de puerta más suave.

Vista de perfil de la puerta enrollable interior y las puertas correderas de techo

1 Lado interior de la puerta

2 Lado exterior de la puerta

Vista de perfil de la puerta enrollable exterior

1 Lado exterior de la puerta

2 Lado interior de la puerta

Paneles acristalados 3

Así la luz natural entra en su garaje. Los perfiles acristalados de material sintético están dispuestos en todo el ancho del perfil. El número de perfiles acristalados varía en función del ancho de la puerta. Cada puerta puede equiparse con un máximo de diez perfiles acristalados.

Rejillas de ventilación 4

La ventilación de su garaje mejora el ambiente interior y evita la formación de moho. Las rejillas de ventilación de material sintético de larga vida útil están dispuestas en todo el ancho del perfil. Cada puerta puede equiparse con un máximo de diez perfiles.

Tener en cuenta:
Las propiedades técnicas y los sistemas de pintura utilizados de todas las puertas enrollables de Hörmann se corresponden con el nivel actual de la técnica. Las huellas de presión y desgaste vienen condicionadas por el tipo de construcción y son inevitables. No perjudican el funcionamiento ni la durabilidad de la puerta enrollable.
Para reducir al mínimo la fuerza descendente relacionada con el diseño en la persiana, recomendamos el uso de la unidad de bobinado DuraBelt opcional (puede encontrar más información en las páginas 26 y 30).

Acabado Decograin

Gracias a la protección antiabrasión especial de la superficie, el recubrimiento de lámina de material sintético resistente a los rayos UVA permanece intacto durante mucho tiempo.

Vista de perfil de la puerta enrollable interior y las puertas correderas de techo

1 Lado interior de la puerta en marrón

2 Lado exterior de la puerta en Decograin Golden Oak

Acabados Decopaint

Los perfiles se lacan en el lado interior y exterior en aspecto imitación madera.

Vista de perfil de la puerta enrollable interior y las puertas correderas de techo

3 Lado interior de la puerta en Decopaint Golden Oak

4 Lado exterior de la puerta en Decopaint Golden Oak

Vista de perfil de la puerta enrollable exterior

3 Lado exterior de la puerta en Decopaint Golden Oak

4 Lado interior de la puerta en Decopaint Golden Oak

Colores y diseños

Puertas de garaje enrollables RollMatic, RollMatic T y puerta corredera de techo RollMatic OD

Colores estándar al mismo precio

Colores estándar por el mismo precio

1 RAL 9016 Blanco tráfico
2 RAL 9007 Aluminio gris
3 RAL 9006 Aluminio blanco
4 RAL 9005 Negro intenso
5 RAL 9001 Blanco crema
6 RAL 8028 Marrón tierra
7 RAL 7038 **NOVEDAD.** Gris ágata
8 RAL 7035 Gris luminoso
9 RAL 7016 Gris antracita
10 RAL 7015 Gris pizarra
11 RAL 6005 Verde musgo
12 RAL 5011 Azul acero
13 RAL 3003 Rojo rubí
14 RAL 3004 Rojo púrpura
15 RAL 1015 Marfil claro
16 Chartwell Green

Tener en cuenta:
Todos los colores según los colores RAL correspondientes. Por razones técnicas de impresión, no son vinculantes los colores ni los acabados reproducidos. Pida a su distribuidor especializado de Hörmann que le asesore.

Color especial

Acabado Decograin

Acabados Decopaint

Color especial

17 Noir 2100 Sablé

Acabado Decograin

18 Decograin Golden Oak

19 Decograin Rosewood

Acabados Decopaint

20 Decopaint Golden Oak

21 Decopaint Rosewood

Aspecto armonioso de conjunto en colores

Sin incremento de precio, Hörmann le ofrece la persiana, el carril-guía, la tarja de dintel y el revestimiento del eje de enrollamiento en el color que prefiera.

Variantes de montaje en acabados Decograin

Montaje en el hueco de la puerta enrollable RollMatic
Perfil y carriles-guía en Decograin, tarja de dintel en el color base del acabado y tarja adicional de dintel en Decograin (ver la página 36).

Montaje en el hueco de la puerta enrollable RollMatic
Perfil en Decograin, tarja de dintel y carriles-guía en el color base del acabado

Montaje de la puerta corredera de techo RollMatic OD en el hueco o detrás del hueco
Perfil en Decograin, tarja de dintel y carriles-guía en el color base del acabado

Variante de montaje en acabos Decopaint

Puerta enrollable RollMatic / puerta corredera de techo RollMatic OD
Perfil en Decopaint, tarja de dintel y carriles-guía en el color base del acabado

Puerta enrollable de garaje RollMatic

Con la técnica de muelles de tracción patentada

Solo de Hörmann

Puerta de garaje enrollable con la técnica de muelles de tracción

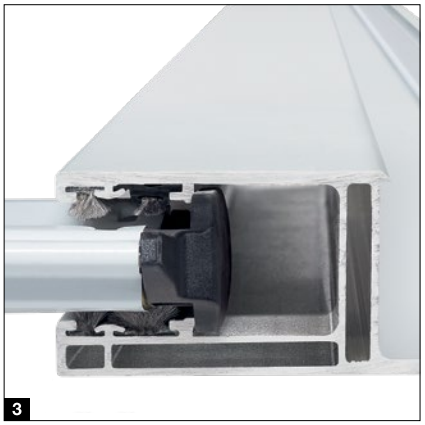

Solo de Hörmann

Anillos de rodamiento resistentes a la abrasión

Eje de enrollamiento bien protegido
El revestimiento estándar 1 del eje de enrollamiento evita de forma práctica la introducción de manos en la placa de la puerta. Además, protege la cortina contra daños y suciedad cuando la puerta está abierta.

Compensación fiable del peso
La tecnología de muelle de tracción con sistema de muelle dentro de muelle 2 y la envoltura de protección transparente impiden que los muelles salgan despedidos al partirse, de modo que nadie sufra lesiones.

Guiado seguro de cortinas
El anclaje antitormenta de serie 3 en los extremos del perfil mantienen la puerta segura en su sitio incluso con fuertes cargas de viento (hasta la clase 4) y también ofrecen una mayor protección antirrobo.

Menos marcas de deslizamiento relacionadas con el diseño
Gracias al uso de materiales resistentes a la abrasión se reduce la huella de los anillos de rodamiento 4 en los perfiles superiores de la persiana.

Además, las ruedas-guía están colocadas por encima del carril-guía, de modo que las marcas de deslizamiento en la cortina son menos visibles debido al diseño.

Protección adicional de la superficie
Con DuraBelt opcional 5 la puerta conserva su aspecto atractivo durante más tiempo Al enrollarla, se colocan varias correas entre las diferentes capas de la persiana. Esto reduce significativamente las marcas de rasguños causadas por la suciedad en la persiana. El DuraBelt también se puede adaptar a cualquier puerta enrollable interior y exterior.

Fácil de montar
Los carriles-guía laterales, la tarja de dintel y el automatismo se montan en las paredes del garaje y al dintel. A continuación, la persiana se tira y fija fácilmente con una correa 6 al accionamiento en el eje de enrollamiento.

Rango de medidas
Ancho máx. 6000 mm
Alto máx. 3100 mm

Puerta enrollable exterior
En función de la situación de montaje, el automatismo se puede colocar a elección a la izquierda o a la derecha.
El revestimiento del eje de enrollamiento es 100 mm más ancho en este lugar y recubre el automatismo 7, para que esté protegida contra el viento y la intemperie, así como del acceso de terceros. Con la zona visual 8 en el revestimiento de los muelles puede controlar fácilmente si la guía de cable o los muelles siguen operativos. Así estará seguro incluso después de muchos años.

Solo de Hörmann
DuraBelt

5

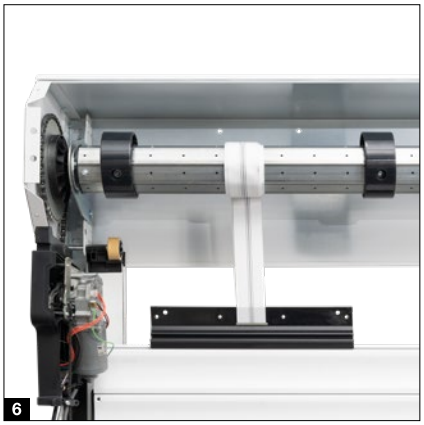
6

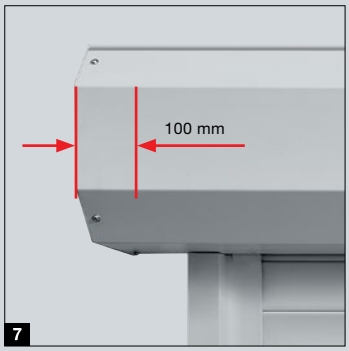

7

8

Puerta enrollable de garaje RollMatic

Automatismo y cuadro de maniobra RollMatic 2

Automatismo de serie montado fuera del revestimiento y de fácil mantenimiento

- Velocidad de apertura* un 20 % mayor de hasta 17 cm/s
- Manejo inteligente a través de la aplicación BlueSecur
- Control con las teclas «abrir / cerrar» para un manejo desde el interior
- programación sencilla mediante el indicador doble de 7 segmentos
- Conexión con sistemas Smart Home a través de la interfaz HCP incorporada de serie
- iluminación LED brillante
- Consumo eléctrico reducido de 1 W en modo standby
- desconexión electrónica en la posición final para proteger la superficie de la cortina
- Cómoda ventilación del garaje
- Alto de apertura adicional

BiSecur

Emisor manual de 4 pulsadores HSE 4 BS de serie, acabado rugoso negro con tapas de material sintético

Automatismos para puertas de garaje

Receptor Bluetooth	integrado, activable y desactivable
Conexión bus HCP	integrada
Ciclos por día / hora	25 / 10
Velocidad de apertura máx.	17 cm/s
Iluminación	10 LED
Ancho de puerta máx.	6000 mm
Superficie de la puerta máx.	15 m²

* En comparación con la serie 1

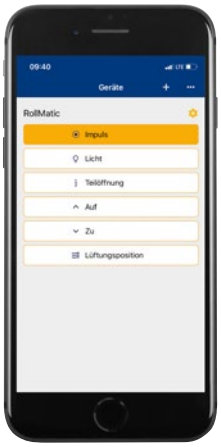

Solo de Hörmann

Patente europea

Hörmann BlueSecur

Manejo mediante el móvil con la aplicación de Hörmann BlueSecur

Protección contra accidentes

Un sensor óptico en la junta de umbral 1 detiene la puerta de forma segura si hay un obstáculo inesperado: opcional en puertas de hasta 5000 mm de ancho y de serie en puertas a partir de 5000 mm.

Desbloqueo de emergencia desde el interior

Puede desbloquear fácilmente el automatismo de la puerta enrollable interior por medio de un cable Bowden en el garaje. La puerta enrollable exterior RollMatic se maneja mediante un mecanismo de desbloqueo guiado internamente y que se bloquea desde el exterior. Con la compensación de resorte de la puerta se puede deslizar la persiana fácilmente a mano en conexión con ambos sistemas.

Desbloqueo de emergencia desde el exterior (opcional)

En garajes sin una segunda entrada, recomendamos el desbloqueo seguro en una carcasa con cerradura 2 para abrir la puerta de garaje desde el exterior en caso de emergencia (p. ej. en caso de fallo eléctrico).

Suministro de emergencia (opcional)

Con el acumulador de emergencia 3 puede hacer frente a fallos eléctricos de hasta 18 horas y un máximo de 5 ciclos de puerta. La recarga se realiza durante el funcionamiento normal.

Alarma acústica (opcional)

El tono agudo de la alarma, con una potencia de 110 dB (A), disuade a los invitados no deseados de forma eficiente en sus intentos de entrar.

Puerta de accionamiento manual con bloqueo de la puerta manual

Gracias a la compensación de muelles de tracción de apoyo, las puertas de garaje enrollables interiores RollMatic se pueden abrir y cerrar fácilmente con el mango desde el exterior 4 y por dentro con un elevador con tensor de cadena 5. La puerta enrollable de accionamiento manual se bloquea mecánicamente a través de un tirador interior y exterior, así como una cerradura. Unos pernos metálicos se agarran con solidez a izquierda y derecha en los carriles-guía.

1

3

2

4

5

Puerta de garaje enrollable RollMatic T

Con automatismo tubular que ocupa poco espacio

Solo de Hörmann

DuraBelt

Eje de enrollamiento bien protegido
El revestimiento estándar 1 del eje de enrollamiento evita de forma práctica la introducción de manos en la placa de la puerta. Además, protege la cortina contra daños y suciedad cuando la puerta está abierta. Una lama de aluminio extruido con recubrimiento en polvo blanco blanco une la persiana al eje de enrollado de forma segura.

Construcción que ocupa poco espacio
La compacta estructura de la puerta con automatismo tubular solo necesita un dintel necesario de 290 mm y un anclaje lateral de tan solo 75 mm (hasta un alto de puerta de 2300 mm) o 105 mm (a partir de un ancho de puerta de 3001 mm) y también es adecuada para situaciones de montaje muy estrechas. Los carriles-guía 2 aseguran un movimiento de puerta suave y están sellados de serie de manera óptima con las juntas de cepillo.

Protección adicional de la superficie
Con DuraBelt opcional 3 la puerta conserva su aspecto atractivo durante más tiempo Al enrollarla, se colocan varias correas entre las diferentes capas de la persiana. Esto reduce significativamente las marcas de rasguños causadas por la suciedad en la persiana. DuraBelt también se puede adaptar a cualquier puerta enrollable interior y exterior a posteriori.

Fácil de montar
El eje de enrollamiento premontado, incluido el revestimiento, y los carriles-guía pretaladrados con revestimiento posterior de serie se atornillan rápida y fácilmente a las paredes del garaje y al dintel.

Accionamiento de emergencia de serie
Incluso en el caso de un fallo eléctrico, puede abrir fácilmente la puerta de interior RollMatic T desde el interior con la manivela de emergencia de serie. Con el accionamiento de emergencia externo opcional (solo para puertas enrollables interiores) 4 se inserta una manivela en un hueco con cerradura, que abre la puerta desde el exterior.

Automatismo tubular que ocupa poco espacio
El potente automatismo tubular está equipado con posiciones finales ajustables mecánicamente. Opcionalmente, también puede obtener el automatismo con desconexión electrónica en la posición final.
El automatismo se puede manejar desde el interior a través del elegante control. La iluminación LED integrada proporciona más luz en el garaje.

Protección contra accidentes de serie
Un sensor óptico en la junta inferior detiene la puerta de forma segura si hay un obstáculo inesperado. Recibirá de serie la versión con cable espiral 5 o bien, opcionalmente , con transmisión por radiofrecuencia 6 sin cable espiral.

BiSecur

Emisor manual de 4 pulsadores HSE 4 BS de serie, acabado rugoso negro con tapas de material sintético

4

5

6

Puerta corredera de techo RollMatic OD

Perfecta para las reformas

Movimiento de puerta suave

Las ruedas-guía dobles guían la persiana por el techo de forma suave y uniforme. Los estrechos carriles-guía de aluminio están unidos por desvíos angulares estables con 1 radios pequeños. Gracias a esta construcción compacta, la puerta corredera de techo RollMatic OD requiere tan solo un dintel de 60 mm.

Un buen sellado

Gracias al soporte de rodillos plegables especial, la puerta se cierra prácticamente por completo en la zona de dintel 2. Una junta labial elástica en la zona de dintel y las juntas de cepillo en los carriles-guía protegen de lluvias torrenciales (clase 2). El perfil inferior flexible EPDM nivela las irregularidades del suelo y sella el borde inferior de la puerta.

Compensación fiable del peso

Los paquetes de muelles múltiples y el sistema paracaídas integrado 3 protegen la puerta de caídas en caso de rotura del cable.

Desbloqueo de emergencia adicional

En garajes sin un segundo acceso, le recomendamos la cerradura de desbloqueo de emergencia opcional 4. El discreto cilindro redondo (no se puede integrar en el sistema de cierre de la casa) desbloquea la puerta de garaje y la puede abrir sin problemas en caso de emergencia.

Montaje variable

Los carriles-guía verticales y la tarja de dintel se suministran de serie en el color de la puerta. Así la puerta también se puede montar parcial o completamente en el hueco.

Reformas sencillas

Con las tarjas para reformas opcionales 5 la puerta se monta en el intradós y cubre a la vez las feas ranuras del dintel y de la zona del intradós.
Así se evitan trabajos de albañilería o revoque.

Rango de medidas

Ancho máx. 3500 mm
Alto máx. 3000 mm

Ahorro de espacio en el montaje del automatismo*
Los carriles del automatismo 6 se pueden montar a elección a la derecha o a la izquierda de los carriles-guía horizontales. Con este sistema compacto de construcción no se necesita dintel adicional.

Suministro de emergencia
El acumulador de emergencia HNA* 7 de automatismo para puerta de garaje ProMatic y SupraMatic puede hacer frente a fallos eléctricos de hasta 18 horas y un máximo de 5 ciclos de puerta. La recarga se realiza durante el funcionamiento normal.

* Ilustraciones con automatismo SupraMatic

4

5

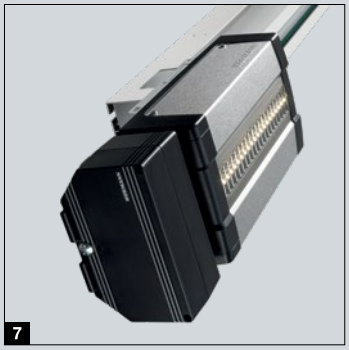
7

Puerta corredera de techo RollMatic OD

Automatismo ProMatic 4

Automatismo de serie en calidad prémium

- Velocidad de apertura* un 40 % mayor de hasta 20 cm/s
- Cómoda ventilación del garaje
- Alto de apertura adicional
- Iluminación LED hasta 2 veces* más luminosa
- Conexión con sistemas Smart Home a través de interfaz HCP incorporada de serie
- Consumo eléctrico reducido de 1 W en modo standby

BiSecur

Emisor manual de 4 pulsadores HSE 4 BS de serie, acabado rugoso negro con tapas de material sintético

Automatismos para puertas de garaje	ProMatic 4	ProMatic 4 Akku
Receptor Bluetooth	Opcional (HET-BLE)	Opcional (HET-BLE)
Conexión bus HCP	integrada	integrada
Ciclos por día / hora	25 / 10	5 / 2
Fuerza de tracción y de presión	600 N	500 N
Fuerza máxima	750 N	600 N
Velocidad de apertura máx.	20 cm/s [1)]	16 cm/s [1)]
Iluminación	10 LED	10 LED

* En comparación con la serie 3 de ProMatic

ProMatic 4 Akku
para garajes sin conexión de corriente

Batería con módulo solar

Velocidad de apertura de puerta excepcional y funciones adicionales inteligentes

- Velocidad de apertura* un 75 % mayor de hasta 25 cm/s
- Manejo inteligente a través de la aplicación BlueSecur
- Cómoda ventilación del garaje
- Alto de apertura adicional
- Iluminación LED hasta 3 (SupraMatic E) o 5 veces* (SupraMatic P) más luminosa
- programación sencilla mediante el doble indicador de 7 segmentos
- Carcasa del automatismo en acero de alta calidad
- Conexión con sistemas Smart Home a través de interfaz HCP incorporada de serie
- Consumo eléctrico reducido de 1 W en modo standby

BiSecur

Emisor manual de 4 pulsadores HSE 4 BS de serie, acabado rugoso negro con tapas cromadas

Automatismo para puertas de garaje	SupraMatic E
Receptor Bluetooth	integrado, activable y desactivable
Conexión bus HCP	integrada
Ciclos por día / hora	25 / 10
Fuerza de tracción y de presión	650 N
Fuerza máxima	800 N
Velocidad de apertura máx.	25 cm/s
Iluminación	20 LED

* En comparación con la serie 3 de ProMatic

Solo de Hörmann

Patente europea

Hörmann BlueSecur

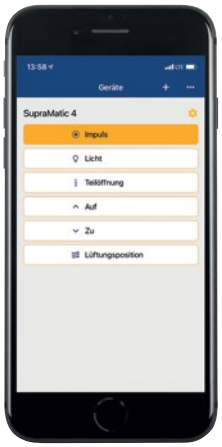

Manejo mediante el móvil con la aplicación de Hörmann BlueSecur

Equipamiento adicional

Puertas de garaje enrollables RollMatic y RollMatic T

Perfil inferior inclinado
(solo para RollMatic)
La solución en caso de terrenos desnivelados: el perfil inferior de remate inclinado de aluminio compensa las diferencias de altura (máx. 300 mm) en todo el ancho de la puerta. El perfil se monta sin dificultad: Simplemente se atornilla a la persiana empotrada.
El perfil de remate se suministra de serie con imprimación electrostática en negro intenso (similar a RAL 9005). Si así lo desea, el perfil de remate también está disponible 1 a juego con el color de la puerta.

Tarja adicional de dintel
La tarja adicional de dintel 2 estabiliza la tarja de dintel para el montaje en el hueco o detrás del hueco cuando la tarja de dintel es visible en el hueco.
Así forma un remate del dintel armonioso evitando que se vean huecos de montaje. Esta tarja de dintel adicional está disponible en el color de la puerta o en el acabado Decograin.

Set de compensación para el montaje
En caso de paredes desiguales, el set opcional de compensación 3 le facilita el montaje de la puerta enrasada. Esto supone una ventaja, especialmente en el caso de reformas o con una estructura de madera.

Encontrará más información en la guía técnica en www.hormann.es

1

2

3

Tamaños de puerta

- Ancho 875 – 1284 mm
- Alto 1800 – 2500 mm

Equipamiento estándar

- Perfiles de aluminio resistentes a la intemperie de 60 mm de grosor en el color de los perfiles o, en el caso de Decopaint, en un color a juego con el acabado 1
- Juego de manillería de material sintético negro con rosetas ovaladas y cerradura de bombín 2
- Bisagras ajustables tridimensionales. 3 opcionalmente en negro, blanco o tono natural de aluminio

Equipamiento opcional

- Bisagras ocultas en la elegante vista de la puerta 4
- Juegos de tiradores o manillería man. / pomo en tono natural de aluminio 5, fundición de aluminio RAL 9016 6, acero inoxidable cepillado 7
- Cierrapuertas superior con guía de deslizamiento y unidad de retención
- Bloqueo triple (resbalón, pestillo y 2 ganchos de cierre)

Complementos

Emisores manuales

BiSecur

HS 5 BS
Cuatro funciones de pulsador más pulsador de consulta, acabado de brillo intenso en negro o blanco

HS 5 BS
Cuatro funciones de pulsador más pulsador de consulta, acabado estructurado en negro mate

HS 4 BS
4 funciones de tecla, acabado estructurado en negro mate

HS 1 BS
1 función de tecla, acabado estructurado en negro mate

HSE 1 BS
1 función de tecla, incluye anilla para llavero, acabado rugoso en negro mate

HSE 4 BS
Cuatro funciones de tecla, incluye anilla para llavero, acabado estructurado negro mate con tapas de material sintético negro mate o cromadas

HSE 4 BS
4 pulsadores de función, incl. anilla para llavero
Acabado brillante con tapas cromadas,
colores (fig. desde la izquierda): blanco, gris antracita, Frozen Grey, Classic Grey, Carbon, plata

HSD 2-C BS
Acabado cromado brillante,
2 pulsadores de función, también se puede usar como llavero

HSZ 1 BS / HSZ 2 BS
1 o 2 pulsadores para insertarlo en el encendedor del automóvil

HSI 3 BS
para el control de hasta 3 puertas con pulsadores extra grandes, carcasa a prueba de golpes, índice de protección: IP 65

Encontrará más información en el Catálogo Automatismos para puertas y Sistemas Smart Home.

Pulsador codificado vía radiofrecuencia
FCT 3 BS
Para 3 funciones, con teclas iluminadas, posibilidad de montaje empotrado o saliente, carcasa de material sintético en gris luminoso RAL 7040 (también se puede adquirir con 10 funciones y tapa abatible, pintado en aluminio blanco RAL 9006)

Pulsador codificado vía radiofrecuencia
FCT 10 BS
10 funciones, con teclas iluminadas y tapa abatible, posibilidad de montaje empotrado o saliente, carcasa de material sintético pintada en aluminio blanco RAL 9006

Lector dactilar vía radiofrecuencia
FFL 25 BS
2 funciones, hasta 25 huellas dactilares, con tapa abatible, posibilidad de montaje empotrado o saliente, carcasa de material sintético pintada en aluminio blanco RAL 9006

Pulsador interior por radiofrecuencia
FIT 5 BS
4 pulsadores de función más pulsador de consulta, carcasa de material sintético en blanco puro RAL 9010

Pulsador

Pulsador interior por radiofrecuencia
FIT 2-1 BS
2 funciones, posibilidad de conexión de máx. 2 elementos de mando mediante cable, p. ej. contactor de llave, carcasa de material sintético en blanco puro RAL 9010

Pulsador interior
IT 1b-1
Tecla grande e iluminada para abrir cómodamente la puerta, carcasa de material sintético en blanco puro RAL 9010

Pulsador transpondedor
TTR 1000-1
Para 1 función, para 1000 llaves programables, volumen de suministro: 1 llave y 1 tarjeta (unidades adicionales bajo pedido), carcasa de cinc modelada a presión en aluminio blanco RAL 9006

Pulsador codificado
CTP 3-1
Para 3 funciones, con inscripción iluminada y superficie táctil en negro, carcasa de cinc modelada a presión en blanco aluminio RAL 9006

Pulsador codificado
CTV 3-1
Para 3 funciones, especialmente robusto gracias al teclado de metal, carcasa de cinc moldeada a presión en aluminio blanco RAL 9006 con tarja de acero inoxidable

Lector dactilar
FL 150
2 funciones, control mediante huella dactilar, se pueden memorizar hasta 150 huellas dactilares, carcasa de cinc modelada a presión en aluminio blanco RAL 9006 con tarja de acero inoxidable

Contactor de llave
1 STUP 50
2 STAP 50
En versión empotrada y saliente, incl. 3 llaves, carcasa de cinc moldeada a presión en aluminio blanco RAL 9006 con tarja de acero inoxidable

Sensor climático interior HKSI 3
Para controlar la humedad del aire y la ventilación automática del garaje, carcasa de material sintético en blanco puro RAL 9010
Sensor exterior HKSA 4
Para medir la humedad del aire en la zona exterior, carcasa de material sintético en blanco puro RAL 9010

Medidas y datos técnicos

Puerta enrollable de garaje RollMatic

Puerta enrollable interior

Montaje detrás del hueco, vista del lado de anclaje

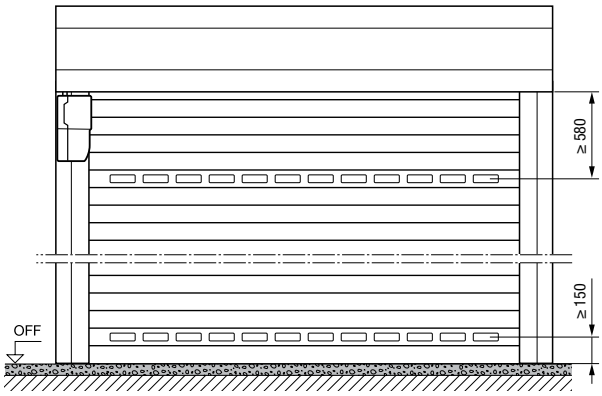

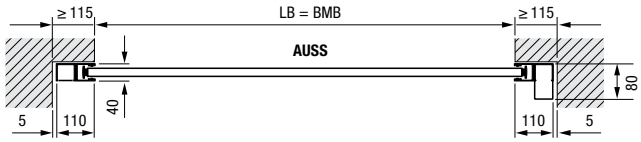

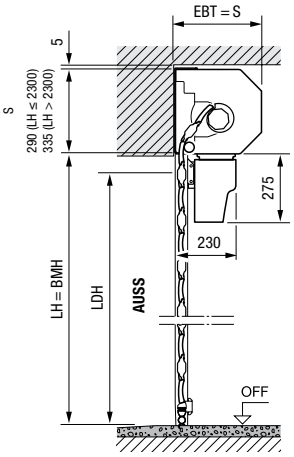

Puerta enrollable interior

Montaje en el hueco, vista interior

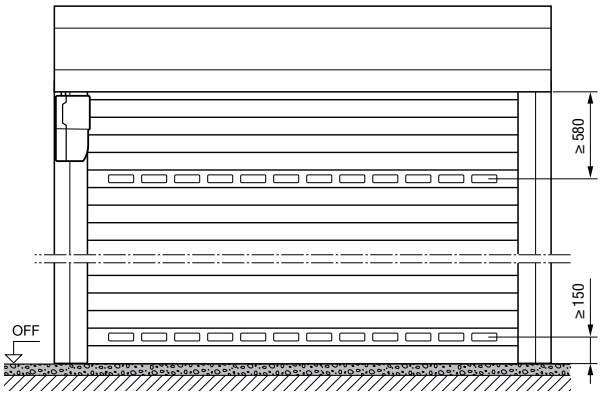

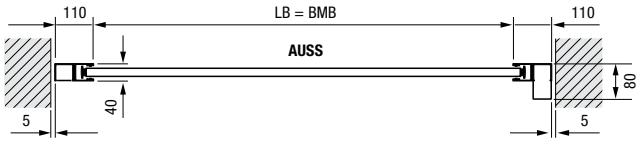

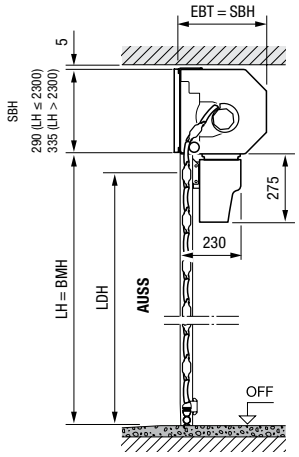

Se requiere una tarja adicional de dintel.

Campo de medidas para la puerta enrollable interior y exterior

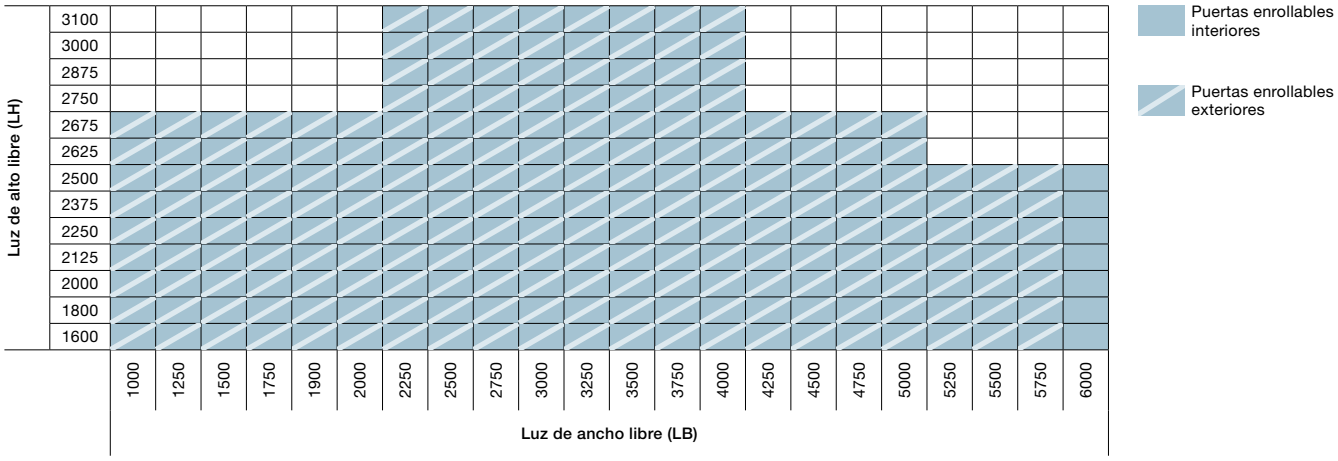

Medidas en mm

Puerta enrollable exterior

Montaje delante del hueco, vista del lado de anclaje

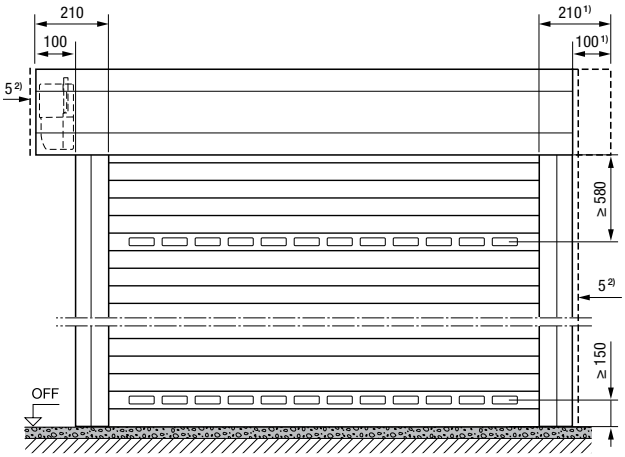

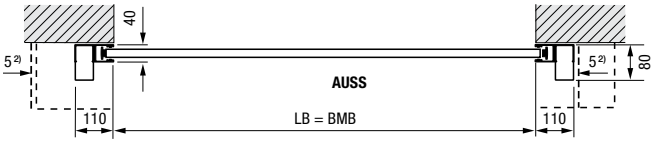

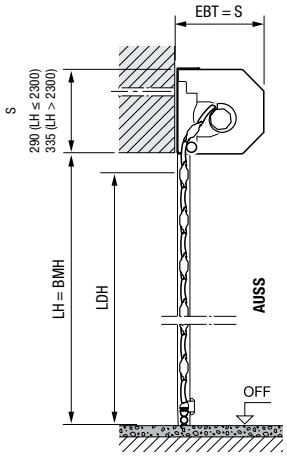

Medidas en mm

Explicaciones

BMB	Ancho de pedido
BMH	Alto de pedido
LB	Luz de ancho libre
LH	Luz de alto libre
LDB	Ancho de luz de paso libre
LDH	Alto de luz de paso libre
EBT	Profundidad de montaje
S	Dintel necesario
SBH	Alto de tarja de dintel adicional
OFF	Canto superior del suelo acabado
AUSS	Exterior

Profundidad de montaje EBT

hasta LH = 2300 mm	290 mm
a partir de LH = 2301 mm	335 mm

Dintel necesario S / tarja de dintel adicional SBH

hasta LH = 2300 mm	290 mm
a partir de LH = 2301 mm	335 mm

Alto de luz de paso libre LDH

con automatismo	LH – 100 mm
accionamiento manual	LH – 125 mm

Espacio lateral necesario	115 mm
Puerta enrollable exterior	215 mm

Prestaciones según la norma europea 13241

Aislamiento térmico

Valor U de la puerta montada [3]	5,0 W/(m²·K)

Clases de carga de viento

hasta LB = 3000 mm	Clase 5
hasta LB = 4000 mm	Clase 4
hasta LB = 4500 mm	Clase 3
a partir de LB = 4500 mm	Clase 2

Estanqueidad a lluvias torrenciales	Clase 2

1) Para un aspecto equilibrado se puede pedir el cubretambor en versión simétrica.
2) Mín. 5 mm de distancia a la tarja de dintel / carriles-guía
3) Los valores U son válidos para puertas instaladas sin acristalamientos en las medidas 2500 × 2000 mm

Medidas y datos técnicos

Puerta de garaje enrollable RollMatic T

Puerta enrollable interior

Montaje detrás del hueco, vista del lado de anclaje

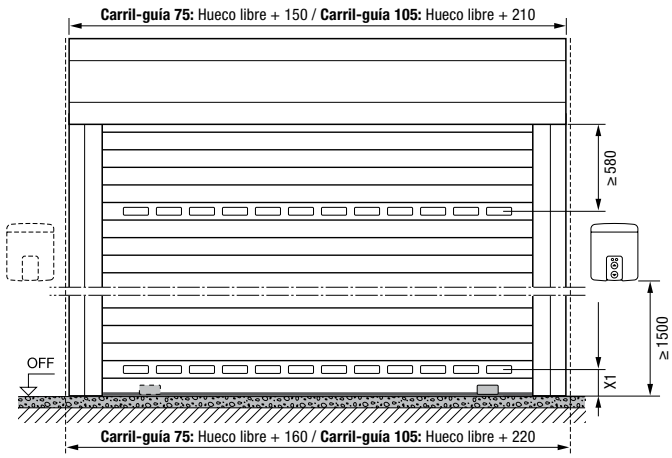

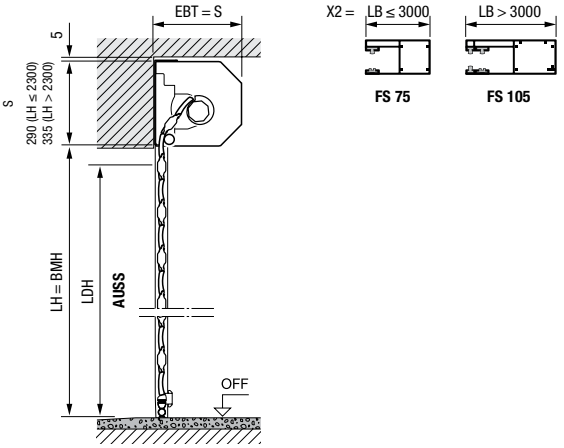

Puerta enrollable interior

Montaje en el hueco, vista interior

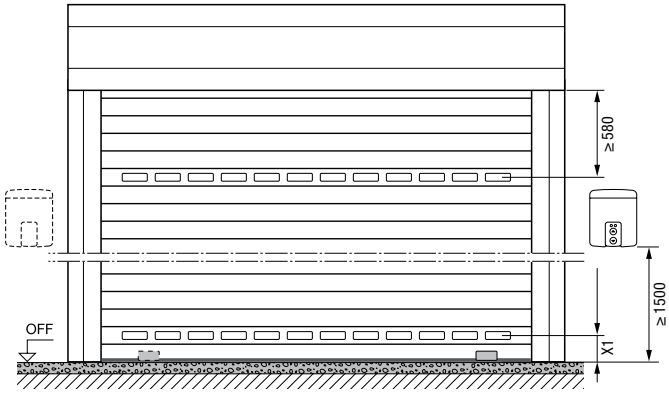

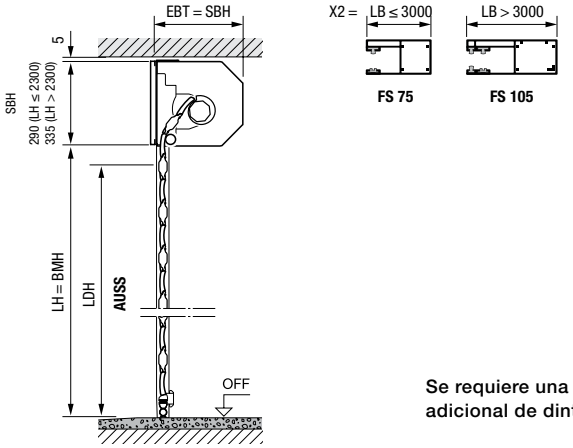

Se requiere una tarja adicional de dintel.

Campo de medidas para la puerta enrollable interior y exterior

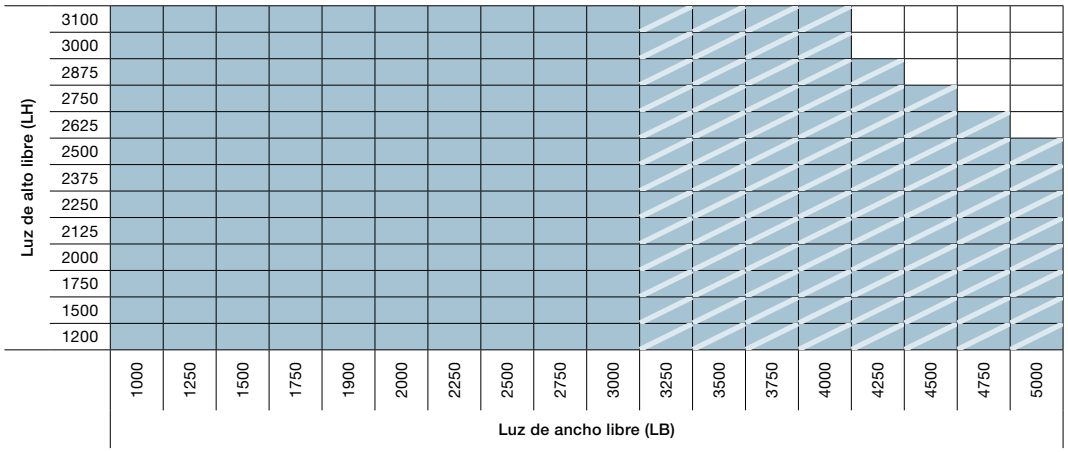

con carril-guía FS 75 sin gancho antitormenta

con carril-guía FS 105 y gancho antitormenta

Medidas en mm

Puerta enrollable exterior

Montaje delante del hueco, vista del lado de anclaje

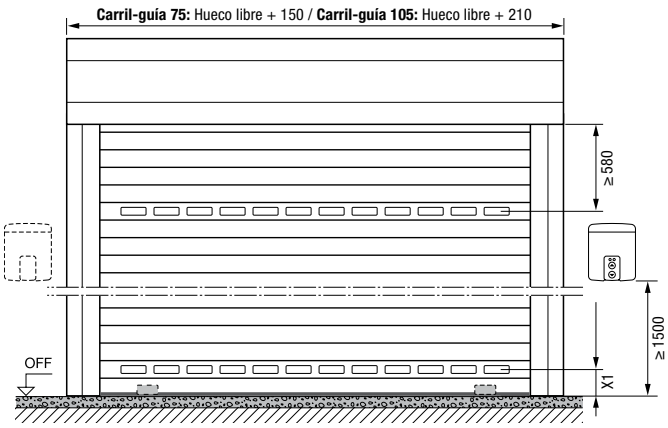

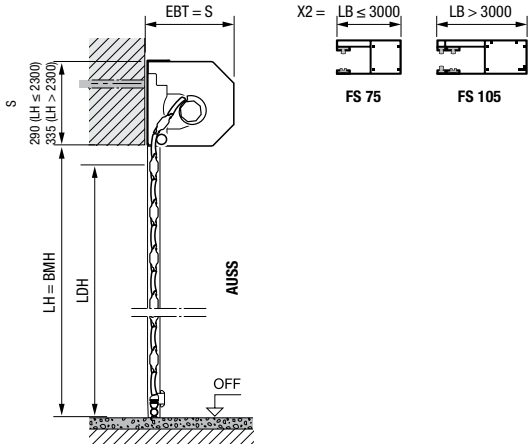

Tarja adicional de dintel

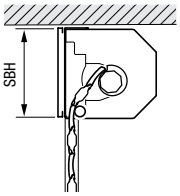

Puerta enrollable interior
Montaje en el hueco

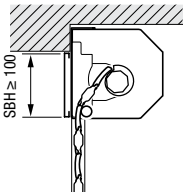

Puerta enrollable interior
Montaje detrás del hueco, la tarja de dintel sobresale en el hueco

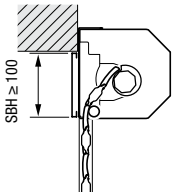

Puerta enrollable exterior
Montaje delante del hueco, la tarja de dintel sobresale en el hueco

Medidas en mm

Explicaciones

BMB	Ancho de pedido
BMH	Alto de pedido
LB	Luz de ancho libre
LH	Luz de alto libre
LDB	Ancho de luz de paso libre
LDH	Alto de luz de paso libre
EBT	Profundidad de montaje
S	Dintel necesario
SBH	Alto de tarja de dintel adicional
OFF	Canto superior del suelo acabado
AUSS	Exterior
X1	mín. 150 mm
X2	Hueco libre ≤ 3000 = 75 mm (Carril-guía 75) Hueco libre > 3000 = 105 mm (Carril-guía 105)

Profundidad de montaje EBT

hasta LH = 2300 mm	290 mm
a partir de LH = 2301 mm	335 mm

Dintel necesario S / tarja de dintel adicional SBH

hasta LH = 2300 mm	290 mm
a partir de LH = 2301 mm	335 mm

Alto de luz de paso libre LDH

FS 75	LH – 70 mm
FS 105	LH – 110 mm

Espacio lateral necesario

hasta LB = 3000 mm	80 mm
a partir de LB = 3001 mm	110 mm

Prestaciones según la norma europea 13241

Aislamiento térmico

Valor U de la puerta montada [1]	5,0 W/(m²·K)

Clases de carga de viento

sin gancho antitormenta	
hasta LB = 3000 mm	Clase 3
con gancho antitormenta	
hasta LB = 4000 mm	Clase 4
hasta LB = 4500 mm	Clase 3
hasta LB = 5000 mm	Clase 2

[1] Los valores U son válidos para puertas instaladas sin acristalamientos en las medidas 2500 × 2000 mm

Medidas y datos técnicos

Puerta corredera de techo RollMatic OD

Puerta corredera de techo

Montaje detrás del hueco, vista del lado de anclaje

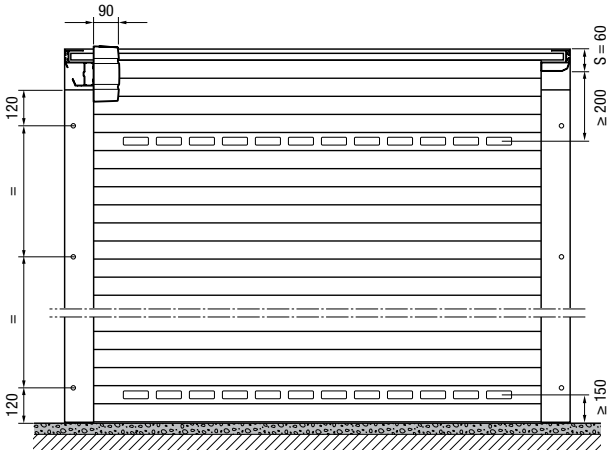

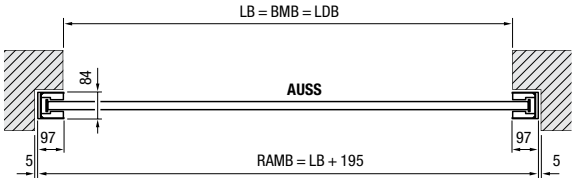

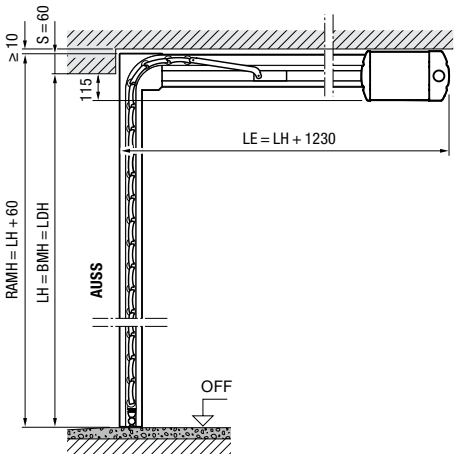

Puerta corredera de techo

Montaje en el hueco, vista interior

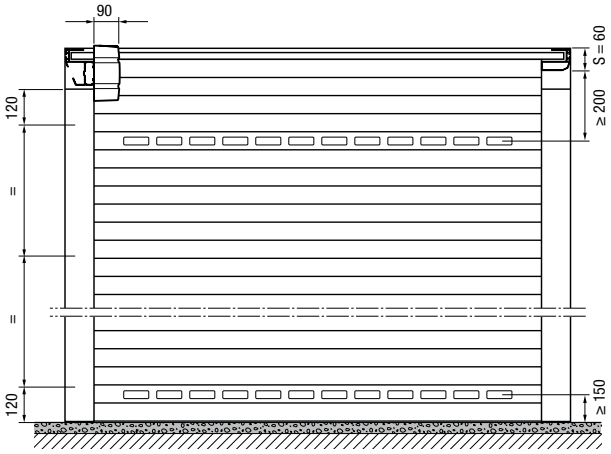

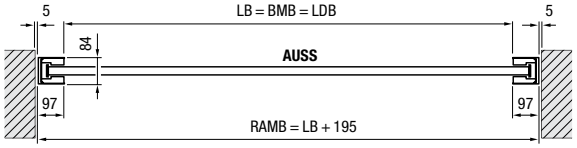

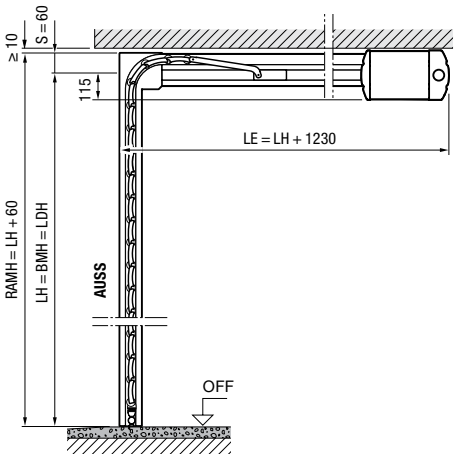

Campo de medidas de la puerta corredera de techo RollMatic OD*

Luz de alto libre (LH)	1250	1500	1750	2000	2250	2500	2750	3000	3250	3500
3000										
2875										
2750										
2625										
2500										
2375										
2250										
2125										
2000										
1875										
1700										

Luz de ancho libre (LB)

* para el montaje enrasado dentro del hueco con tarja 95:
Set 1
Ancho de puerta Hueco libre ≤ 3150 mm
Alto de puerta Hueco libre ≤ 2700 mm
Set 2
Ancho de puerta Hueco libre ≤ 3500 mm
Alto de puerta Hueco libre ≤ 2700 mm

Medidas en mm

Puerta corredera de techo

Montaje enrasado dentro del hueco con tarja 95

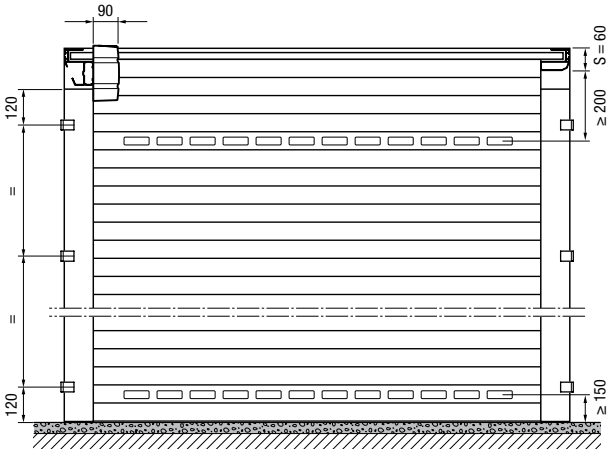

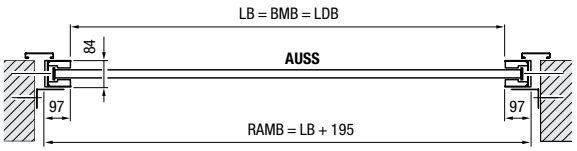

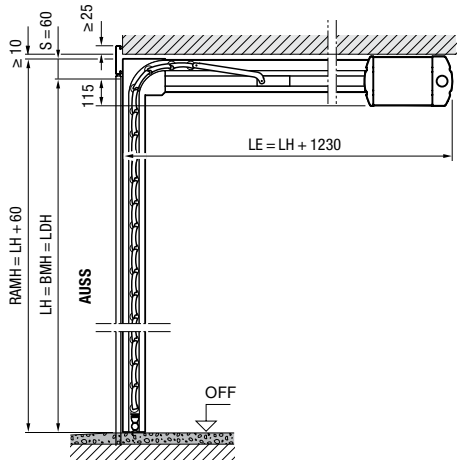

Medidas en mm

Explicaciones

BMB	Ancho de pedido
BMH	Alto de pedido
LB	Luz de ancho libre
LH	Luz de alto libre
LDB	Ancho de luz de paso libre
LDH	Alto de luz de paso libre
RAMB	Ancho exterior total
RAMH	Alto exterior total
LE	Profundidad libre con automatismo
S	Dintel necesario
OFF	Canto superior del suelo acabado
AUSS	Exterior

Espacio lateral necesario	102 mm

Prestaciones según la norma europea 13241

Aislamiento térmico

Valor U de la puerta montada	5,6 W/(m²·K)

Clases de carga de viento

hasta LB = 3000 mm	Clase 3
hasta LB = 3500 mm	Clase 2

Estanqueidad a lluvias torrenciales	Clase 2

* Los valores U son válidos para puertas instaladas sin acristalamiento en las medidas 2500 × 2200 mm

Medidas y datos técnicos

Puertas peatonales laterales

Puerta peatonal lateral con cerco de bloque
Montaje detrás del hueco, apertura hacia el interior

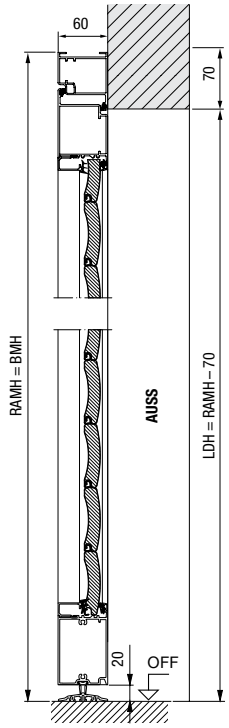

Puerta peatonal lateral con cerco de bloque
Montaje en el hueco, apertura hacia el interior

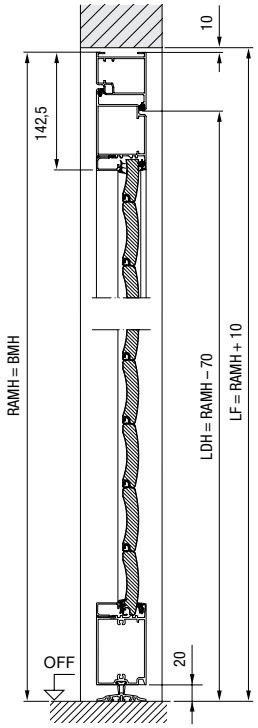

Puerta peatonal lateral con cerco de bloque
Montaje en el hueco, apertura hacia el exterior

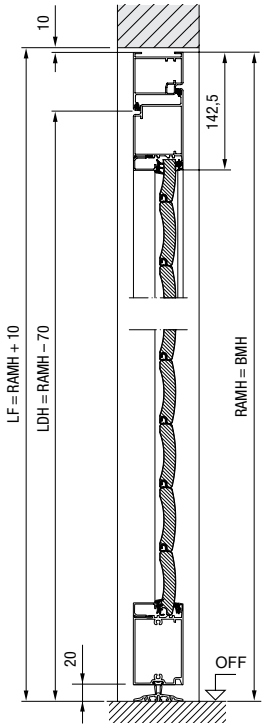

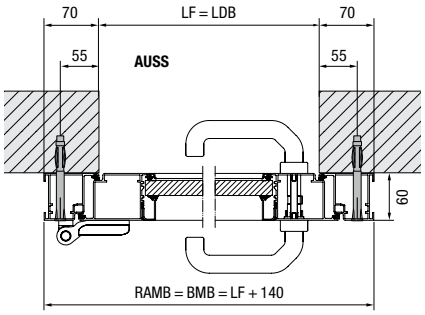

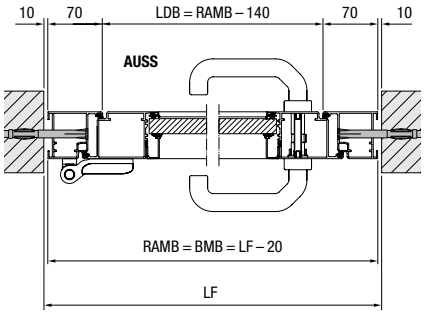

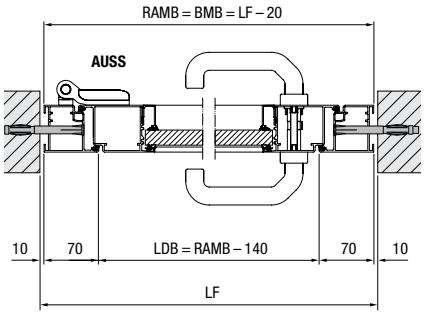

Medidas en mm

Puerta peatonal lateral con cerco angular

Fijación interior,
apertura hacia el interior

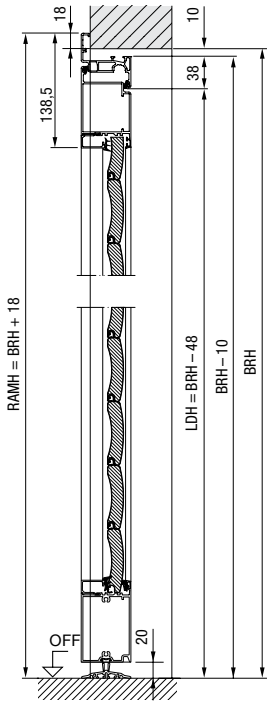

Puerta peatonal lateral con cerco angular

Fijación exterior,
apertura hacia el exterior

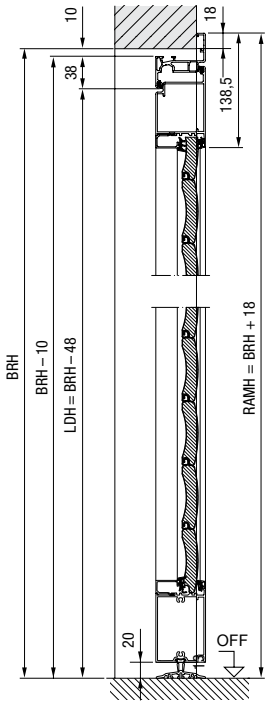

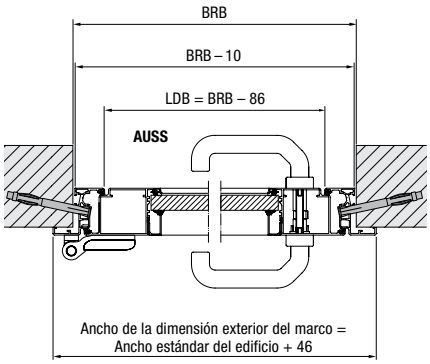

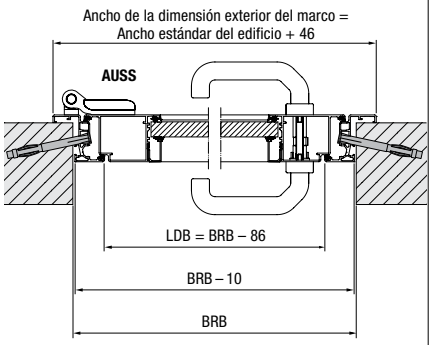

Medidas en mm

Explicaciones

BRB Ancho de obra
BRH Alto de obra
BMB Ancho de pedido
BMH Alto de pedido
LDB Ancho de luz de paso libre
LDH Alto de luz de paso libre
LF Medida de acabado libre
RAMB Ancho exterior total
RAMH Alto exterior total
OFF Canto superior del suelo acabado
AUSS Exterior

Prestaciones según la norma europea EN 14351-1

Aislamiento térmico

Valor U de la puerta montada*	5,6 W/(m²·K)

Clases de carga de viento

de 1 hoja	Clase 4A

* relativa a las medidas de la puerta 1250 × 2200 mm

Material
Marco de la hoja y cerco de perfiles de aluminio extruido con revestimiento de paneles de puerta enrollable, posición de los paneles diferentes de las puertas de garaje enrollables, disposición del acristalamiento y rejilla de ventilación a juego con la puerta de garaje enrollable RollMatic.

Experimente la calidad Hörmann en obra nueva y reformas

Los productos Hörmann convencen por su durabilidad y alta funcionalidad. Esto le permite planificar su nueva construcción y, también, la reforma de la mejor manera posible. Las soluciones que se han coordinado cuidadosamente hacen que su hogar sea más bonito, más seguro y más cómodo.

PUERTAS DE GARAJE. AUTOMATISMOS PARA PUERTAS Y CANCELAS. PUERTAS DE ENTRADA A VIVIENDA. PUERTAS DE INTERIOR. PUERTAS DE ACERO. CERCOS DE PUERTA. SISTEMAS DE ALMACENAMIENTO.

Los productos mostrados están en parte equipados con accesorios especiales y no siempre se corresponden con la versión estándar. Por motivos técnicos de impresión, los colores y acabados representados en las ilustraciones no son vinculantes. Todas las especificaciones de color RAL se basan en el color RAL correspondiente. Copyright. Prohibida la reproducción íntegra o parcial sin nuestra autorización. Reservado el derecho a modificación.

Edición 07/2024 / Impresión 09/2024 / HF 85900 ES / SAP 368319 / G.XX / Impresión en papel 100 % reciclado

HÖRMANN